Mod. 13
Golpete

Fecho
Brass catch
Loqueteaux à bille

www.amig.es

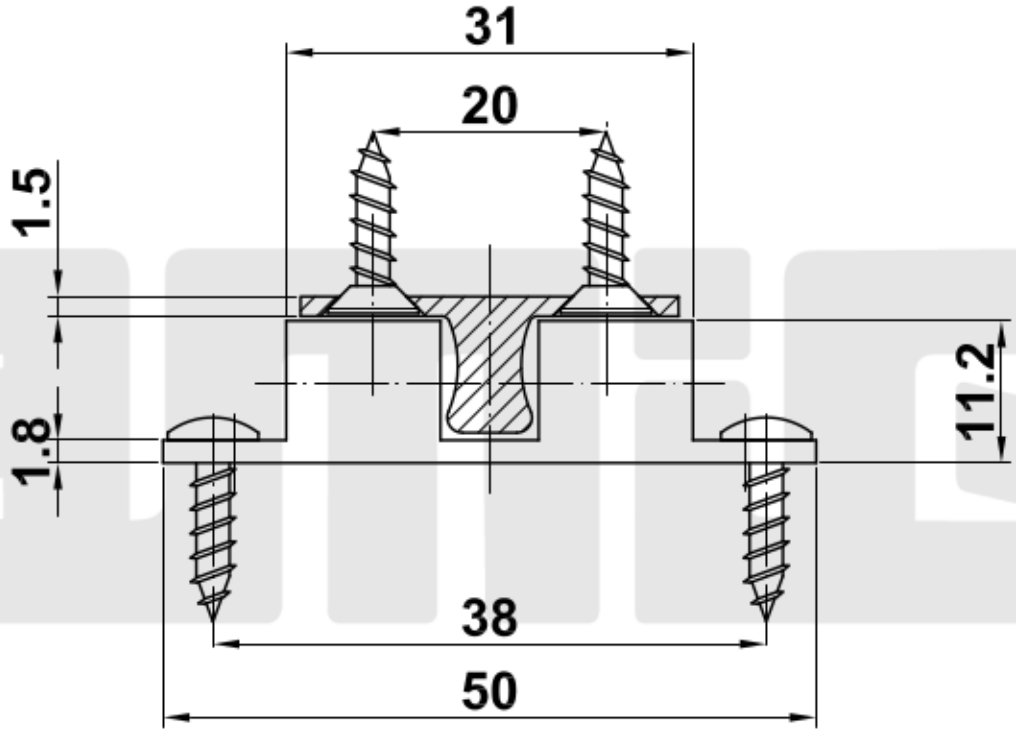

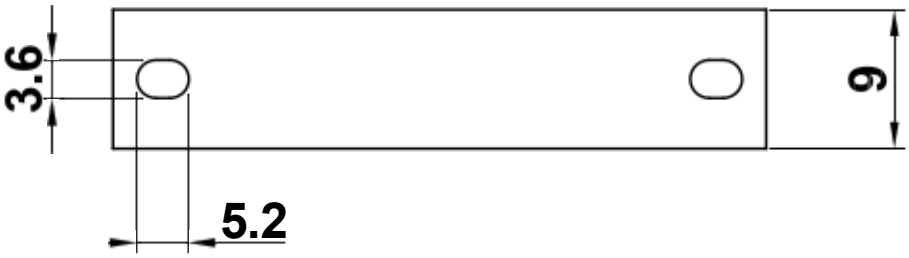

Amilibia y de la iglesia S.A
Poligono Industrial Zubieta s/n
48340 Amorebieta (Bizkaia) Spain