Push Open

Guía modelo 45

Guía de cajón de **extraccion total** con **sistema PUSH de apertura por presión** (16 mm con pin)

Especificaciones técnicas:

- Acero laminado en frio.
- Acabado zincado.
- Carga máxima por juego: 30 kg.
- Garantía: 50.000 ciclos.
- Rodamientos de POM (poliacetal), que le confieren alta rigidez, baja fricción y una excelente estabilidad dimensional.
- Espesor del cuerpo: ≤16mm.
- Fuerza de cierre regulable: ±25%.
- Extracción total, gancho de fijación delantero, ajuste en altura por medio de un pin de regulación (+4,5 mm).
- Excelente estabilidad durante el deslizamiento.
- Montaje y desmontaje fácil y seguro gracias al bloqueo de apertura.
- Uso: cajoneras sin pomos ni tiradores.

Croquis

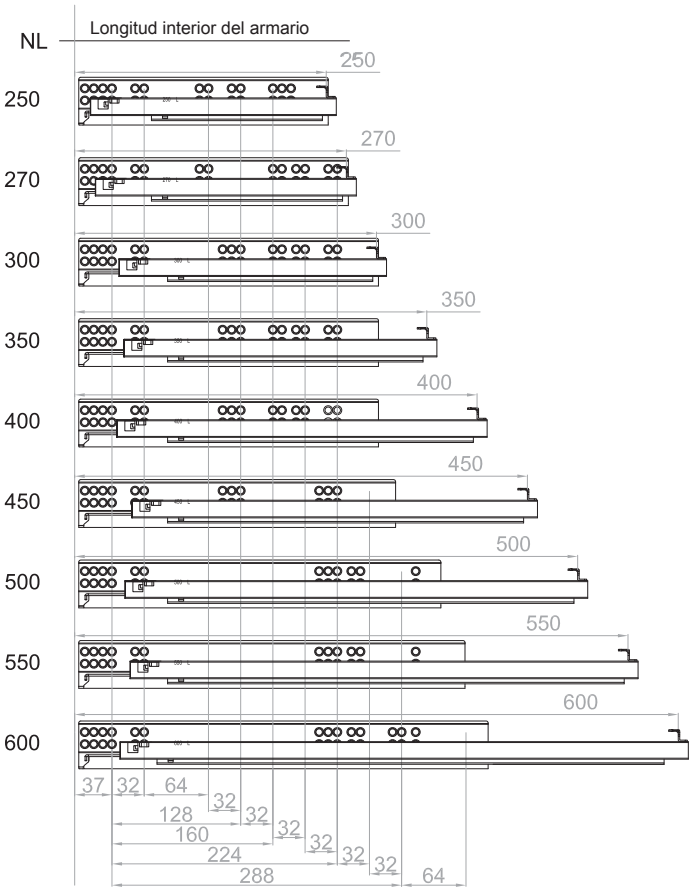

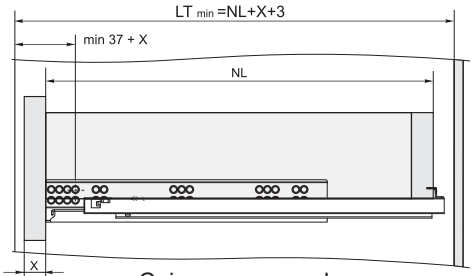

Cajonera enrasada

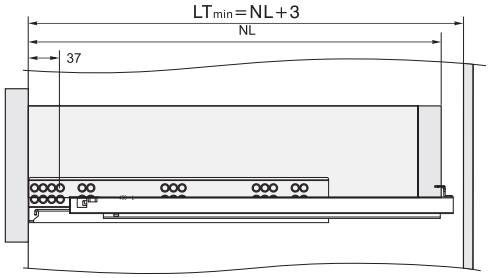

Cajonera estándar

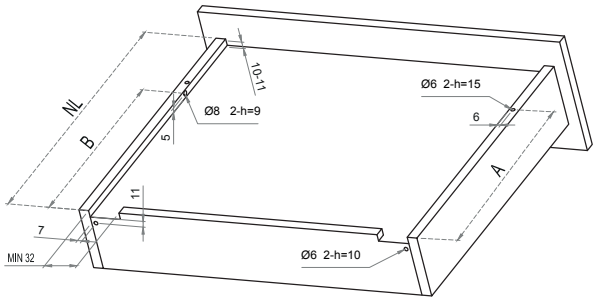

NL	250	270	300	350	400	450	500	550	600
A	206	221	231	276	301	336	361	406	456
B	200.5	235.5	242	287	344	379	436	481	531

Guía modelo 45 Guía de cajón de **extraccion total** con **sistema PUSH de apertura por presión** (16 mm con pin)

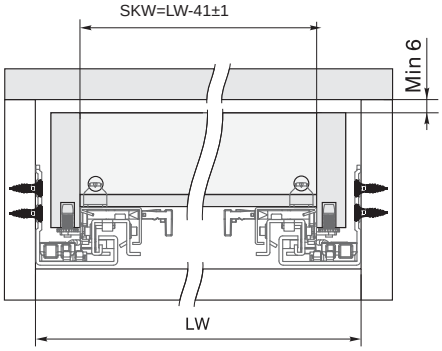

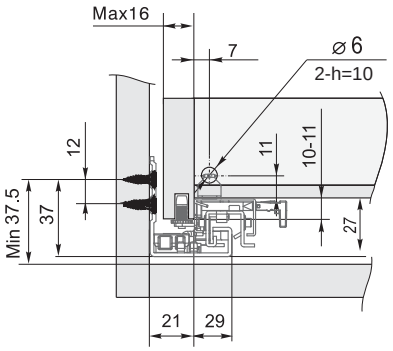

SKW - Anchura interior del cajón

LW - Anchura interior del armario

LT - Longitud interior del armario

NL - Longitud nominal de la guía

1. Instalar las guías en el interior del armario.

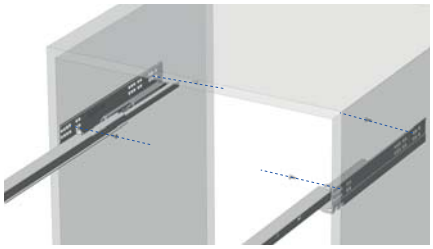

2. Colocar el cajón sobre las guías:

2.1 Insertar el gancho de la guía en los orificios del panel trasero del cajón.

2.2 Insertar el pin de regulación en el agujero del lateral del cajón.

2.3 Ajustar los pines de regulación para nivelar horizontalmente el cajón (+4.5 mm).

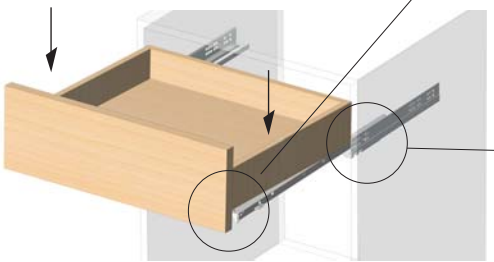

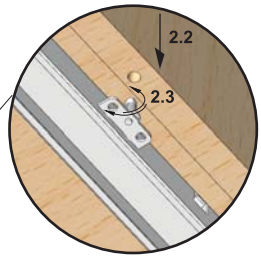

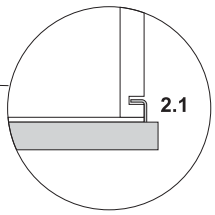

3. Fijación del cajón a las guías:

3.1 Insertar los pasadores de plástico en los orificios realizados en las paredes laterales del cajón.

3.2 Cerrar el cajón.

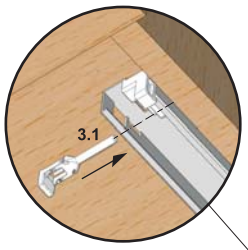

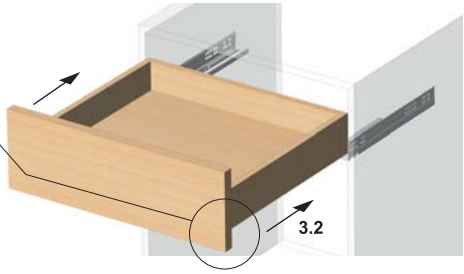

4. Regulación del mecanismo de apertura:

Cuando el cajón soporte más de 20 kg, se debe ajustar la excéntrica del amortiguador (hasta máximo un 25% más de fuerza) para lograr un deslizamiento suave.

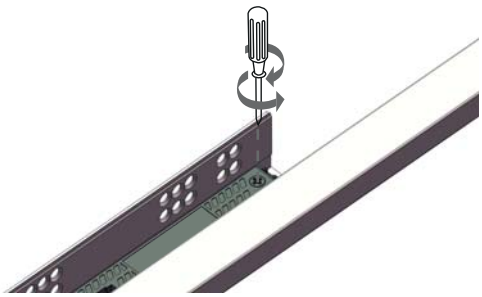

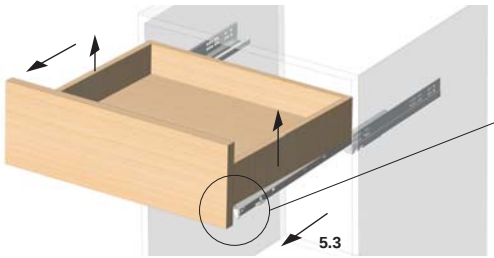

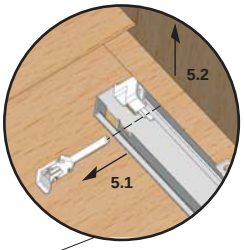

5. Desmontaje del cajón:

5.1 Extraer el pasador de plástico de los laterales del cajón.

5.2 Levantar el cajón.

5.3 Extraer el cajón.