Mod. 5
Polea

Roldanas
Clothesline pulleys
Poulies

www.amig.es

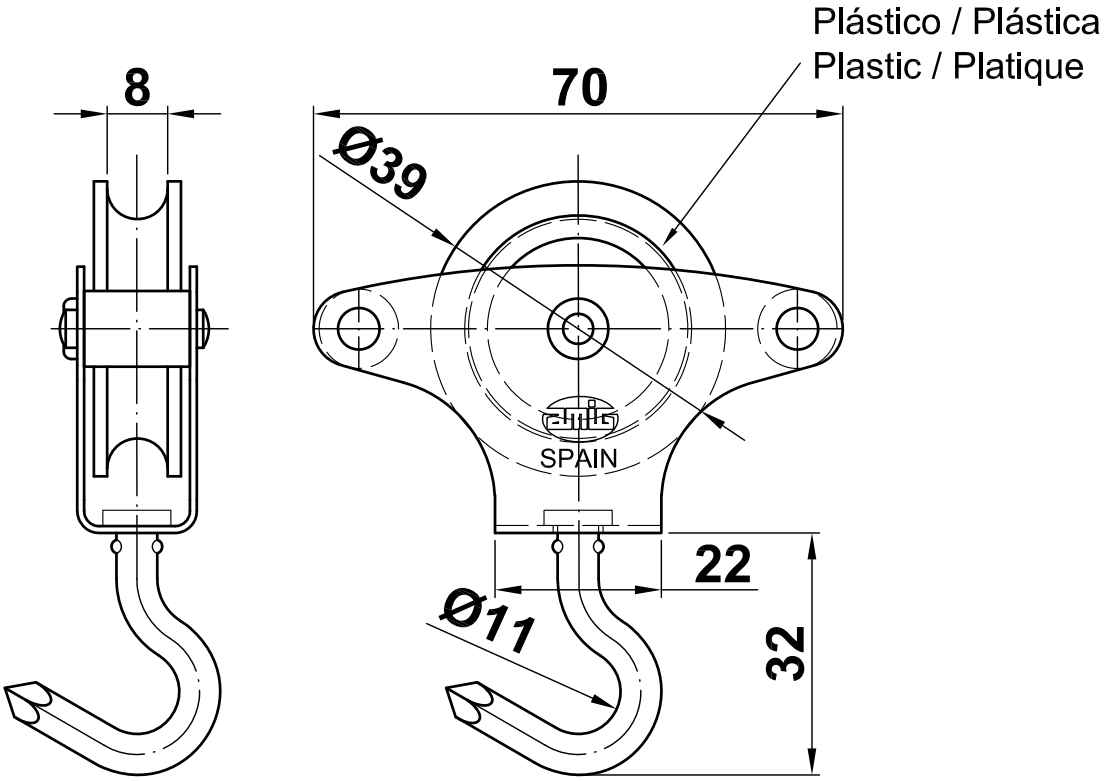

Amilibia y de la iglesia S.A
Poligono Industrial Zubieta s/n
48340 Amorebieta (Bizkaia) Spain