# DC477

## Cierrapuertas de suelo con tecnología Cam-Motion® y fuerza de cierre regulable para puertas pesadas

### ASSA ABLOY DC477

- Cierrapuertas de suelo con fuerza de cierre regulable para puertas grandes y pesadas
- Certificado en conformidad con la normativa EN1154, tamaño 2-4, test de ciclos por encima de 1,000.000 ciclos
- Apto para puertas con protección contra fuego y humo
- Para puertas de acción doble de hasta 170 kg

### Características DC477

- Cierre a partir de 175º en ambas direcciones de giro con control hidráulico a partir de 150º
- Dos válvulas termodinámicas para un rendimiento consistente
- Velocidad de puerta y velocidad final de cierre regulables por medio de válvulas reguladoras superiores
- Freno a la apertura
- Cuerpo de hierro fundido
- Regulable en todas direcciones dentro de la caja de cemento
- Caja de cemento en zinc cromado caliente
- Placas de cubierta y ojales fabricados en acero inoxidable pulido o satinado y latón pulido
- Eje intercambiable de 0 a +30 mm
- Disponible sin retención o con ángulo de retención de 90º y 105º

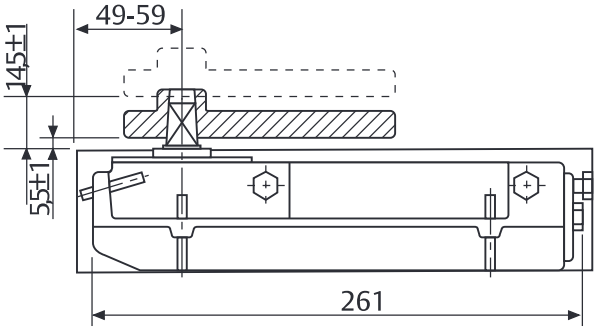


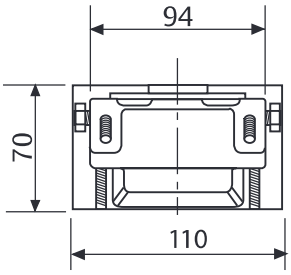


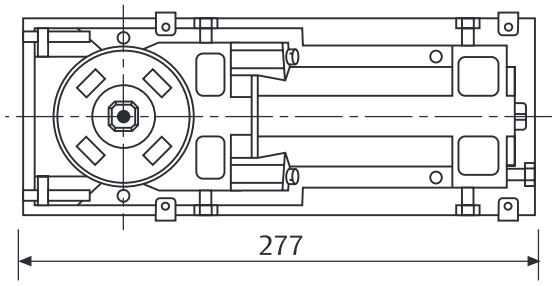


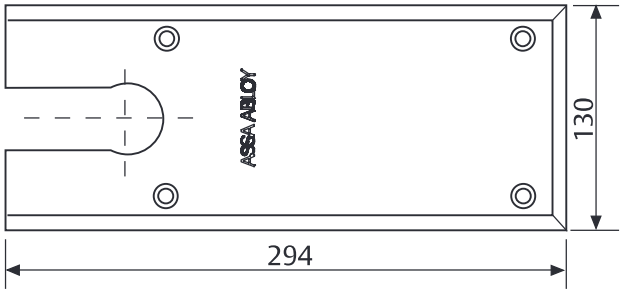

# DC477
## Características técnicas

| Características técnicas | |
|---|---|
| Fuerza de cierre variable y regulable | EN 2-4 |
| Anchura de puerta de hasta | 1100 mm |
| Peso de la puerta de hasta | 170 kg |
| Máx. ángulo de apertura | 175º (versión sin retención máx. 150º) |
| Velocidad de cierre | Variable entre 150º-15º |
| Velocidad final de cierre | Variable entre 15º-0º |
| Freno a la apertura | mecánico |
| Peso | 5,4 kg |
| Altura | 70 mm |
| Longitud | 277 mm |
| Anchura | 110 mm |
| Ajustes de cuerpo dentro de la caja de cemento | vertical 9 mm, lateral 4 mm, frontal 10 mm, angular 4º |
| Dirección DIN | Puertas de apertura a izquierda y derecha y acción doble |
| Modo de retención | 90º/105º/Sin Retención |
| Certificado en conformidad con | EN 1154 |
| Marcado CE para productos de construcción | Sí |
| Protección contra el fuego y el humo | Sí |

### Todas las ventajas a simple vista

El servicio que le ofrecemos: aquí puede ver las ventajas individuales de nuestros modelos de cierrapuertas para su sector.

| Segmento del cliente | Ventajas |
|---|---|
| Planificadores de proyectos | - Amplia gama de usos: puertas con protección contra el humo y el fuego, así como puertas estándar<br>- Retención a 90º, 105º y versión sin retención<br>- Variedad de ejes disponibles: italiano cuadrado, alemán rectangular<br>- Acabados arquitectónicos: placas de cubierta y ojales en acero inoxidable pulido, acero inoxidable satinado, latón pulido |
| Constructores | - Universal para puertas de apertura a derecha e izquierda y de acción doble<br>- Válvula de alivio de sobrepresión para proteger la unidad de ataques<br>- Amplia gama de regulabilidad dentro de la caja de cemento para solucionar posibles problemas de alineación en la obra sin tener que quitar la puerta |
| Empleados de obra | - Se reducen los gastos de inventario gracias a una gama modular de producto<br>- Un único producto apto para una amplia variedad de posiciones de instalación<br>- Accesorios complementarios disponibles para toda la gama de producto |
| Usuarios | - Ideal para interiores residenciales gracias a su fuerza de apertura/cierre regulable que facilita la apertura y el cierre<br>- Fuerza de funcionamiento regulable para cumplir con los requisitos de construcción de la puerta y las necesidades del usuario<br>- Apertura de puerta más fácil y mayor accesibilidad gracias a la tecnología Cam-Motion®<br>- El freno de apertura ofrece protección óptima para puertas y paredes |

Podrá encontrar más información en www.assaabloy.es

### Especificaciones para el DC477

Cierrapuertas de suelo DC477 de ASSA ABLOY con tecnología Cam-Motion® en conformidad con la normativa EN1154, test de ciclos por encima de 1,000.000 ciclos

- Fuerza variable de cierre regulable, tamaño EN 2-4, para puertas de una anchura de hasta 1100 mm
- Velocidad de cierre y velocidad final de cierre regulables por medio de válvulas reguladoras frontales
- Marcado CE
- Altura regulable de 9 mm dentro de la caja de cemento
- Apto para puertas de acción doble con apertura por la izquierda y la derecha

Accesorios:

- ☐ AC115 – Brazo inferior reversible, eje italiano
- ☐ AC393 – Brazo inferior reversible, eje alemán
- ☐ AC8 – Pivote superior de acción doble
- ☐ AC375 – Pivote superior de acción doble
- ☐ AC583 – Brazo inferior para izquierda y derecha. Entrada para el eje cuadrado italiano.
- ☐ AC392 – Brazo inferior para izquierda y derecha. Entrada para el eje rectangular alemán.
- ☐ AC384 – Pivote superior para puertas de apertura a izquierda o derecha
- ☐ AC612 – Compuesto sellador para muelles de suelo
- ☐ AC534 – Placa de cubierta para el DC477

Color:

- ☐ Acero inoxidable pulido
- ☐ Acero inoxidable satinado
- ☐ Latón pulido

# DC477

## Dibujos de las medidas

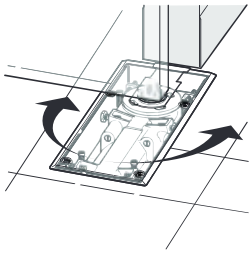

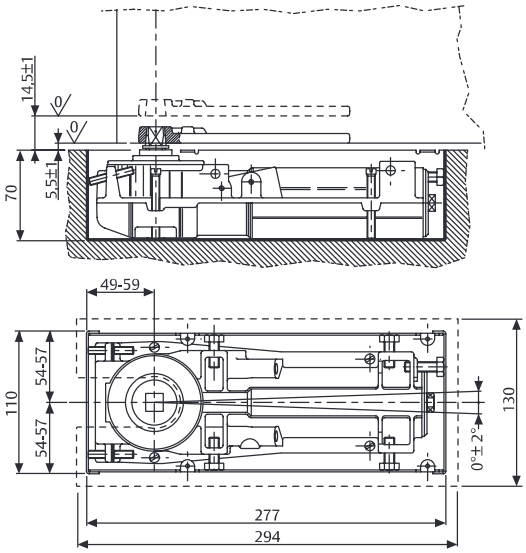


Instalación de puerta de acción doble.

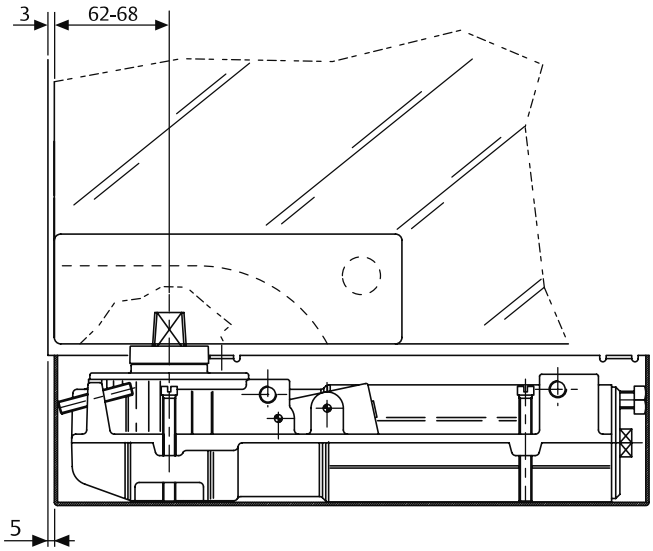


Puerta de acción doble de apertura a la derecha con brazo inferior con eje descentrado V500

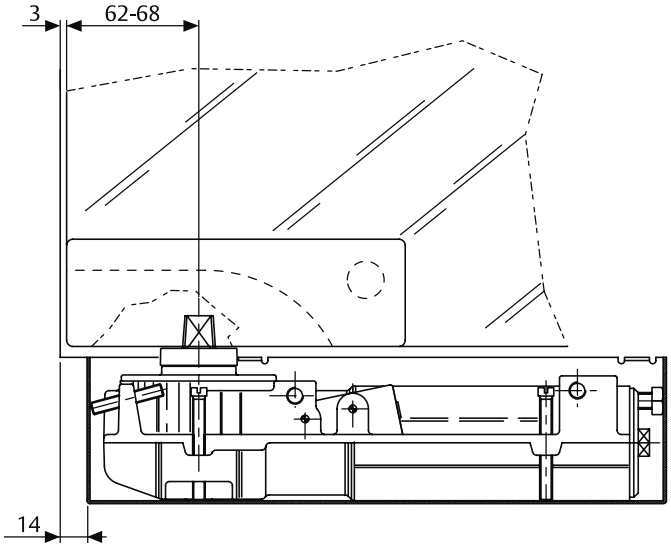


Puerta de acción doble de apertura a la izquierda con brazo inferior con eje descentrado V500

# DC477

## Accesorios

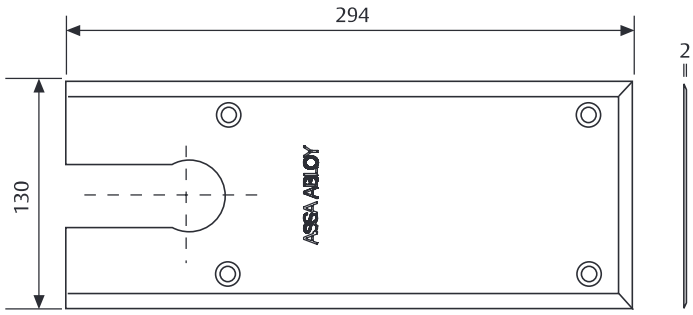


AC534
Disponible en acero inoxidable satinado, acero inoxidable pulido y latón pulido.

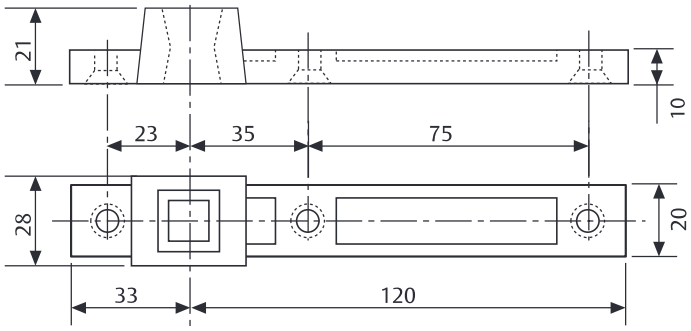


AC115
Brazo inferior reversible de acero para puertas de acción doble.
Entrada para eje cuadrado italiano.

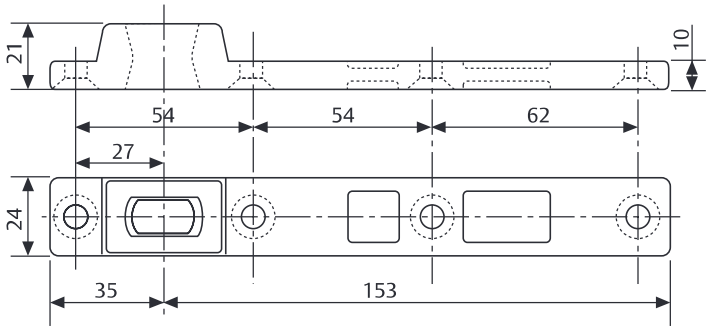


AC393
Brazo inferior reversible de acero para puertas de acción doble.
Entrada para eje rectangular alemán.

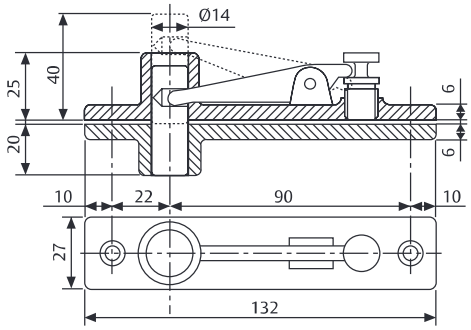


AC8
Pivote superior de acción doble.

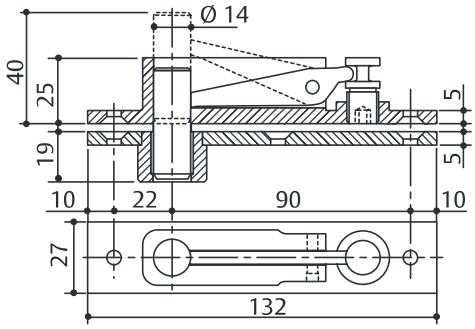


AC375
Pivote superior de acción doble íntegramente de acero con casquillo autolubricante.

# DC477
## Accesorios

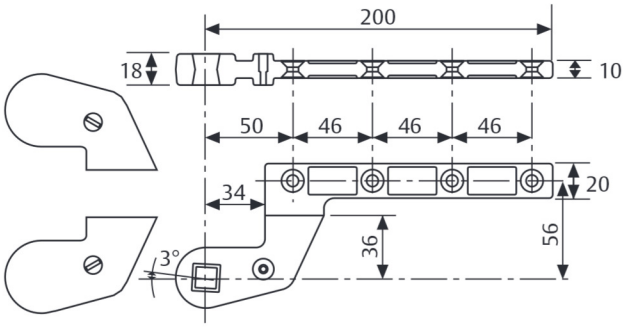


AC583
Brazo inferior derecho e izquierdo de acero para puertas de acción simple, compensación de 36 mm. Entrada para eje cuadrado italiano. Pintado de plata o negro. Carcasa ABS.

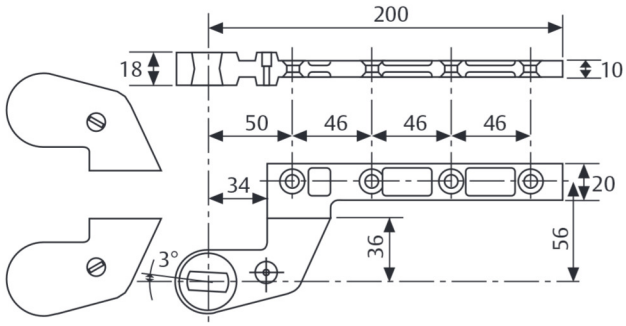


AC392
Brazo inferior derecho e izquierdo de acero para puertas de acción simple, compensación de 36 mm. Entrada para eje rectangular alemán. Pintado de plata o negro. Carcasas ABS.

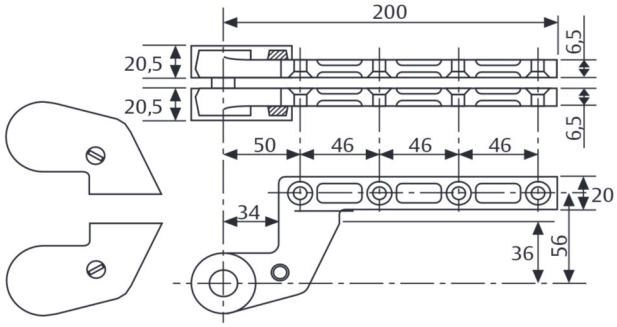


AC384
Brazo superior derecho e izquierdo íntegramente de acero, compensación de 36 mm.
Pintado de plata o negro.
Carcasa ABS.

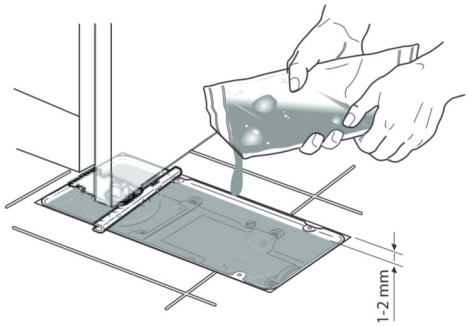


AC612
Compuesto sellador para muelles de suelo.

# DC477

## Accesorios e información para pedidos

### Ejes desmontables

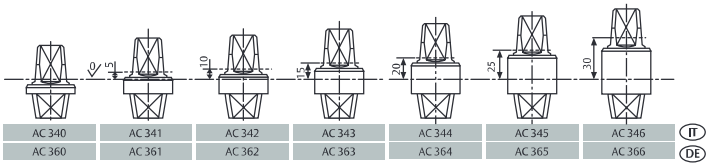


### Ejes desmontables

Eje italiano – forma cuadrada (imagen izquierda)
Eje alemán – forma cónica plana (imagen derecha)

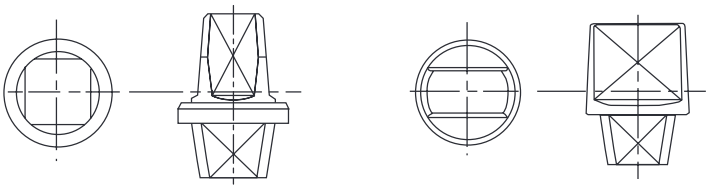

| Descripción | Articulo |
|---|---|
| DC477, tamaño EN 2-4, sin retención | DC477-----NHO |
| DC477, tamaño EN 2-4, retención a 90º | DC477------90 |
| DC477, tamaño EN 2-4, retención a 105º | DC477-----105 |
| Carcasa AC534 para DC477 Acero Inoxidable Satinado / Mate | DCCP534----SSS |
| Carcasa AC534 para DC477 Acero Inoxidable Pulido / Brillo | DCCP534----PSS |
| Carcasa AC534 para DC477 Latón Pulido | DCCP534----PBR |
| AC340 Eje Italiano / cuadrado , h= 0 mm | MA0340S0 |
| AC341 Eje Italiano / cuadrado , h= 5 mm | MA0341S0 |
| AC342 Eje Italiano / cuadrado , h= 10 mm | MA0342S0 |
| AC343 Eje Italiano / cuadrado , h= 15 mm | MA0343S0 |
| AC344 Eje Italiano / cuadrado , h= 20 mm | MA0344S0 |
| AC345 Eje Italiano / cuadrado , h= 25 mm | MA0345S0 |
| AC346 Eje Italiano / cuadrado , h= 30 mm | MA0346S0 |
| AC360 Eje Alemán / rectangular , h= 0 mm | MA0360S0 |
| AC361 Eje Alemán / rectangular , h= 5 mm | MA0361S0 |
| AC362 Eje Alemán / rectangular , h= 10 mm | MA0362S0 |
| AC363 Eje Alemán / rectangular , h= 15 mm | MA0363S0 |
| AC364 Eje Alemán / rectangular , h= 20 mm | MA0364S0 |
| AC365 Eje Alemán / rectangular , h= 25 mm | MA0365S0 |

| Descripción | Articulo |
|---|---|
| AC366 Eje Alemán / rectangular , h= 30 mm | MA0366S0 |
| AC115 Brazo inferior reversible. Para eje Italiano / cuadrado | MA0115S0 |
| AC393 Brazo inferior reversible. Para eje Alemán / rectangular | MA0393S0 |
| AC8 Pivote superior. | MA0008S0 |
| AC375 Pivote superior de acero con casquillo autolubricante | MA0375S0 |
| AC583 Brazo inferior desplazado 36 mm. Entrada para eje Italiano / cuadrado. Carcasa en color plata. | MA058300 |
| AC583 Brazo inferior desplazado 36 mm. Entrada para eje Italiano / cuadrado. Carcasa en color negro. | MA058330 |
| AC392 Brazo inferior desplazado 36 mm. Entrada para eje Alemán / rectangular. Carcasa en color plata. | MA039200 |
| AC392 Brazo inferior desplazado 36 mm. Entrada para eje Alemán / rectangular. Carcasa en color negro. | MA039230 |
| AC384 Brazo superior desplazado 36mm. Carcasa en color plata. | MA038400 |
| AC384 Brazo superior desplazado 36mm. Carcasa en color negro | MA038430 |
| AC612 Compuesto sellador. | MA0612S0 |